Разрез 2-2

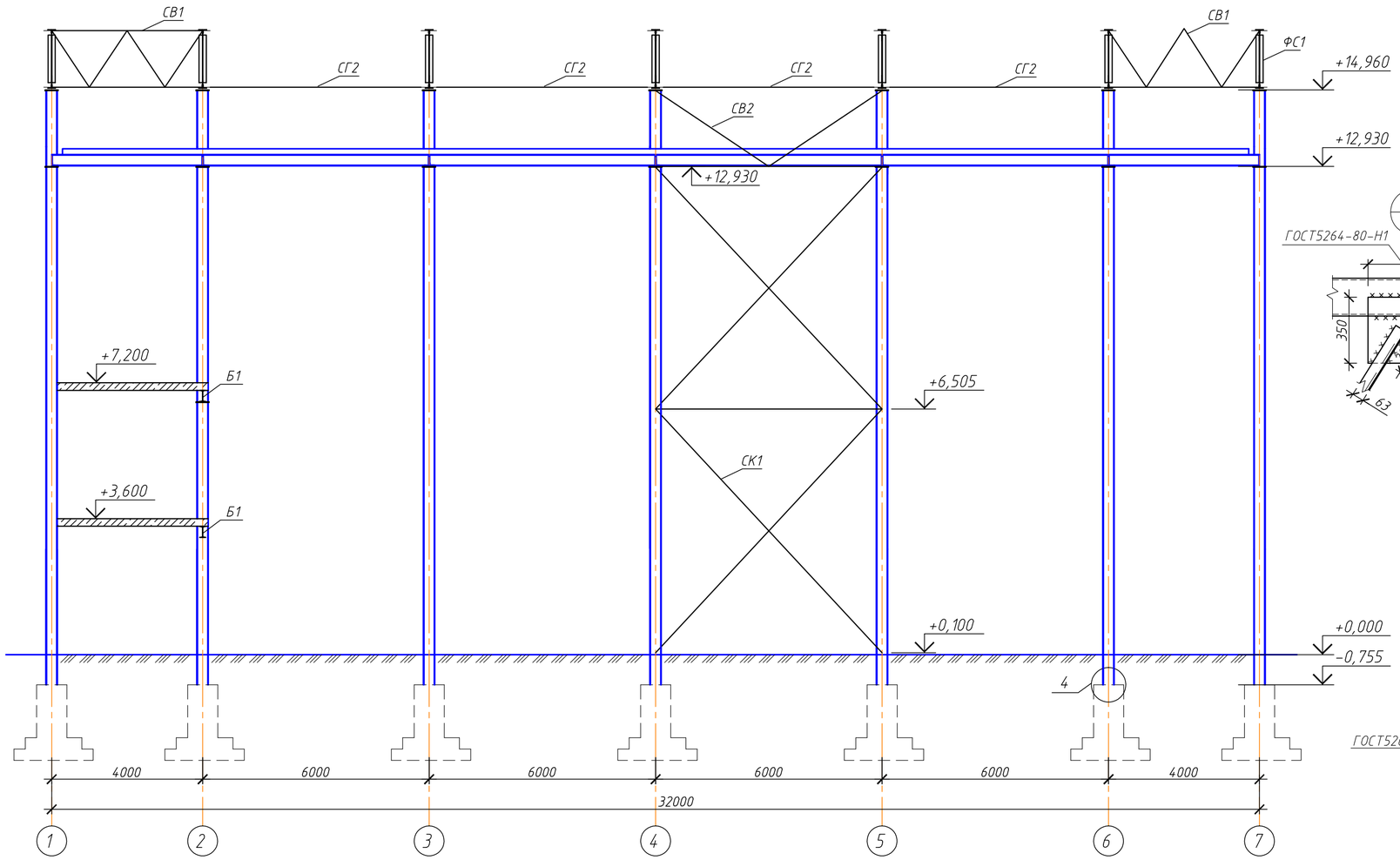

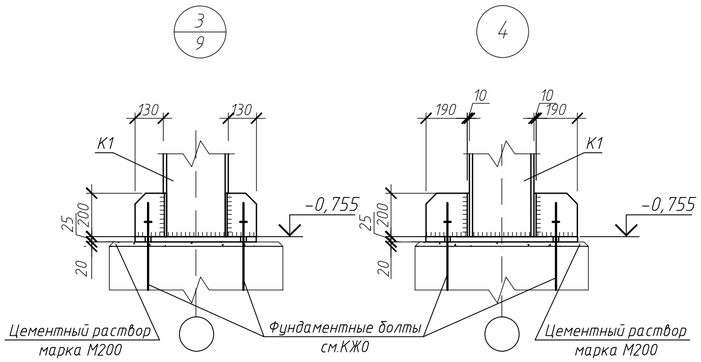

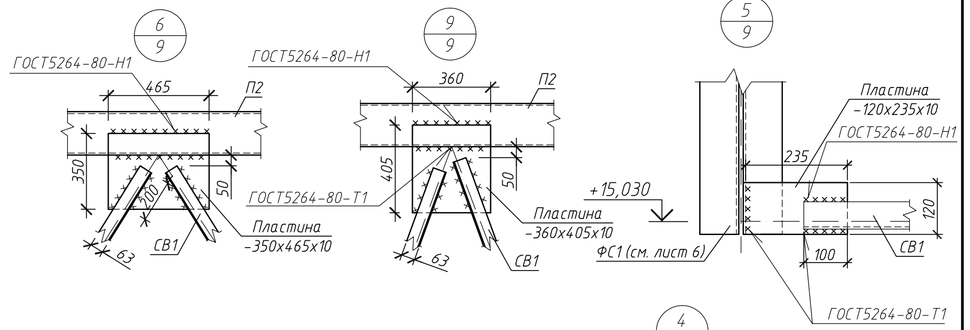

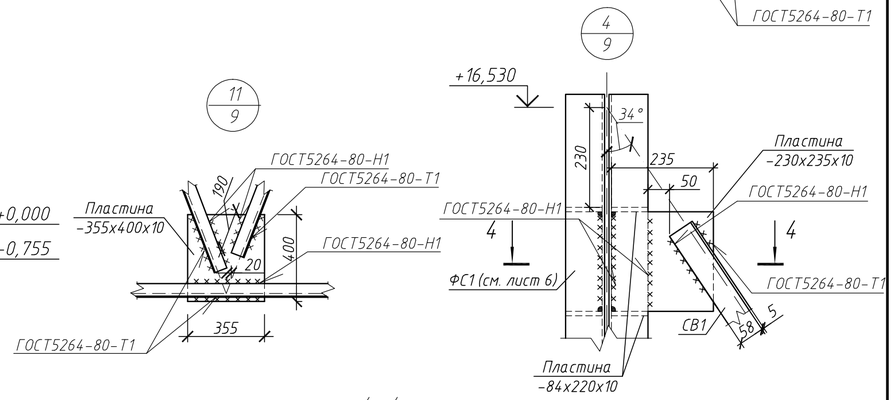

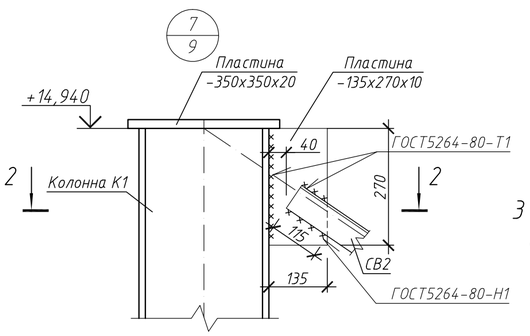

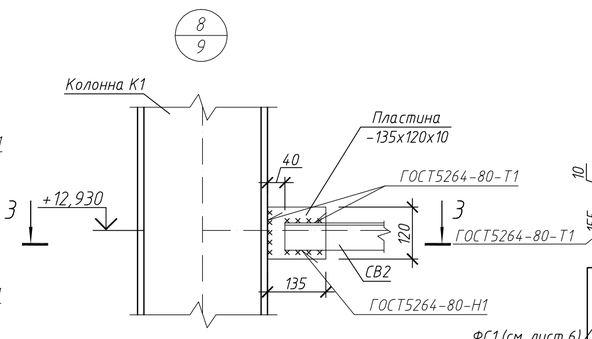

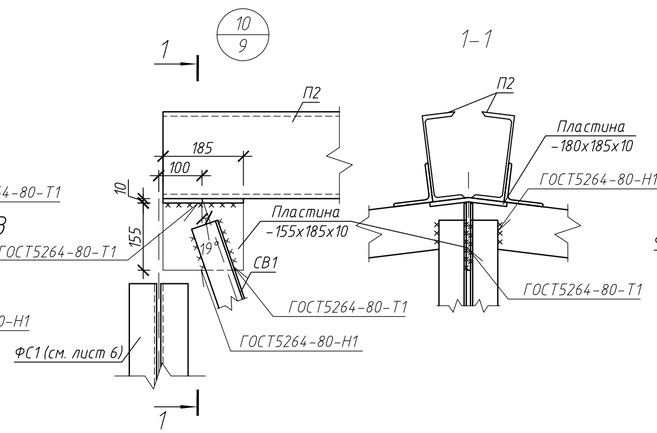

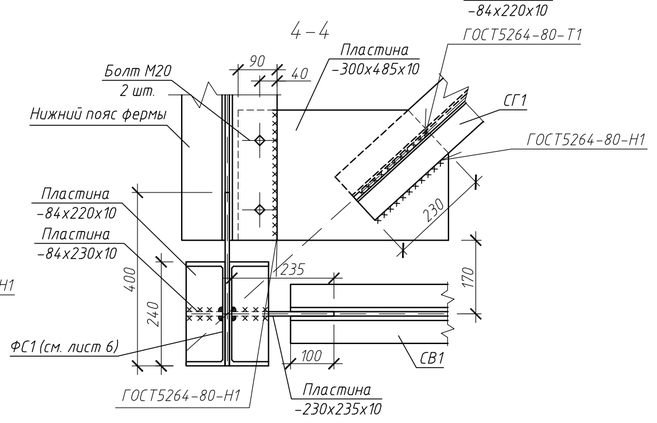

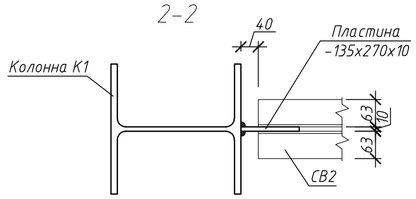

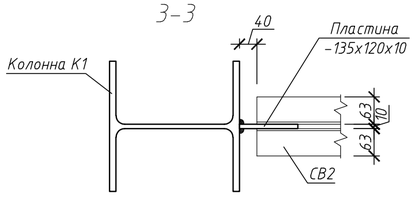

Примечания

1. Общие указания смотри л.1.
2. Разрез 2-2 замаркирован на л.2.
3. Конструкцию фундаментов см. КЖ0.
4. Прогоны условно не показаны.

						РНФ 14-29-00172-1-КМ	
						Здание с испытательным стендом по адресу: г.Пермь, ул. Академика Королева, 1	
Изм.	Кол.уч.	Лист	N док.	Подп.	Дата		
Разраб.		Лядова				Здание с испытательным стендом	Стадия: Р; Лист: 10; Листов:
Проверил		Плотников					
Н. контр.		Лядов				Разрез 2-2.	ИМСС УрО РАН

Согласовано

Взам. инв. N

Подп. и дата

Инв. N подл.

Формат А2